ARKAFIRE

FIRE FIGHTING SOLUTIONS

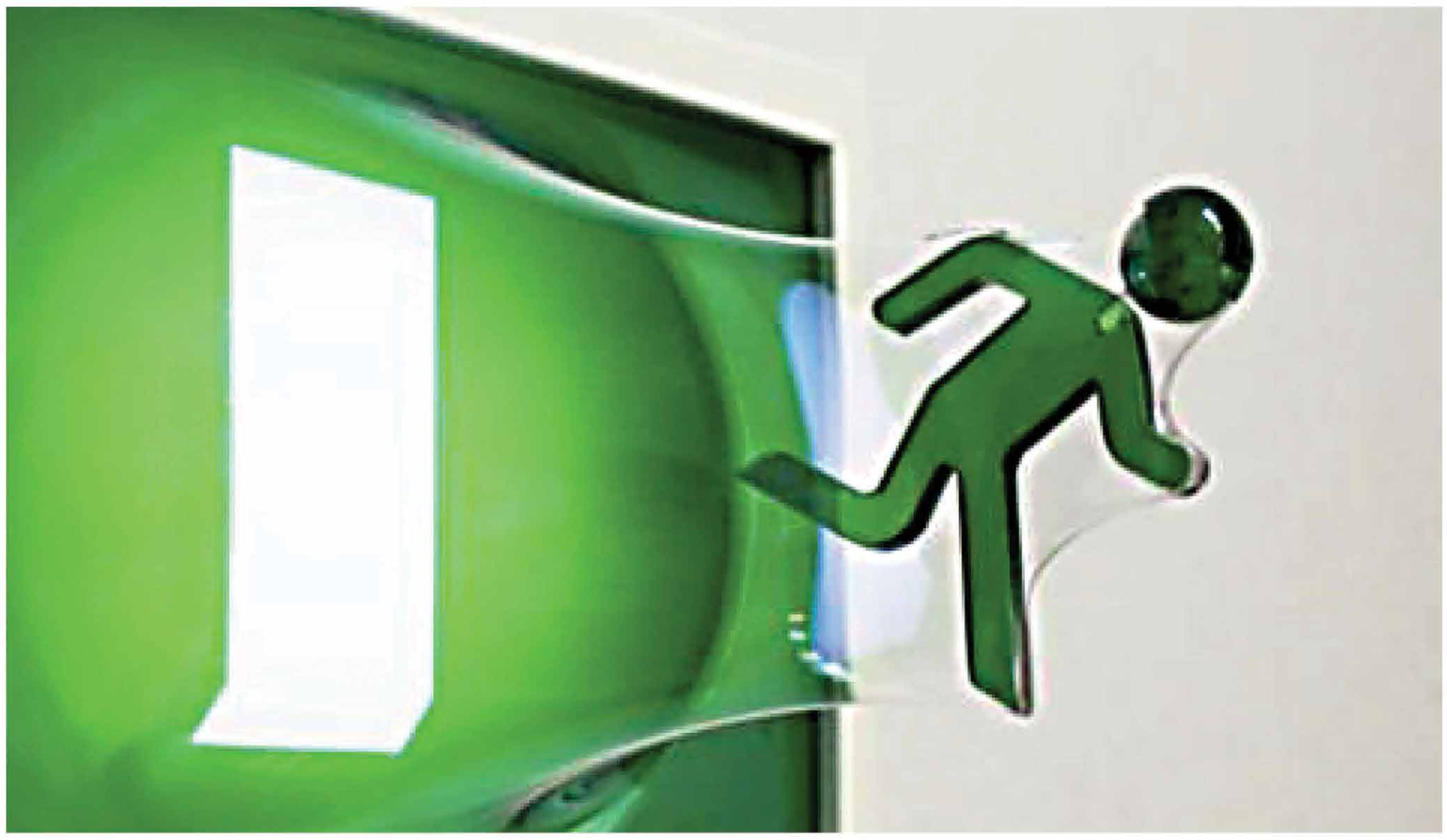

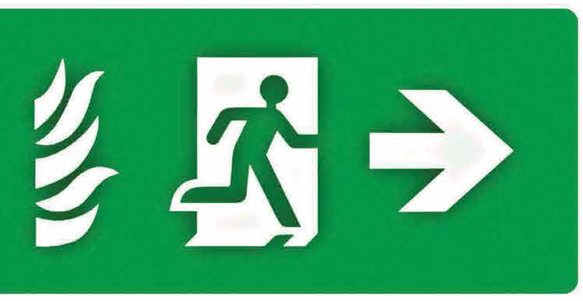

تمایلی که در ۳۰ سال اخیر برای احداث ساختمانهای بلند و بزرگ بوجود آمده است ، مهندسین ایمنی را با چالش های فراوانی مواجه نموده است . ساختمان سازی برای سرمایه گذاران و پیمانکاران جذابیت های زیادی دارد ، زیرا بازگشت سرمایه به خصوص در مراکز شهرها که حداکثر استفاده از زمین به عمل می آید با سود همراه است. با این وجود روش های مدرن ساخت و ساز ، ارتفاع بلند ، مصالح ساختمان قابل اشتعال طراحی های داخلی و محدودیت های موجود به همراه افزایش تراکم جمعیت و لوازم قابل اشتعال ، مشکلات فراوانی را برای متخصصان و طراحان ایمنی ایجاد کرده است.یکی از این معظلات پخش دود و حرارت آتش سوزی در ساختمان ها و کاهش توانایی فرار متصرفان درساختمان می باشد که سالانه جان صدها نفر در این خصوص از دست می رود .علائم و تابلوهای نورتاب نسل جدیدی از علائمی هستند که در تابلوهای خروج اضطراری از آن استفاده می گردد که به جهت کاهش صدمات جانی مورد استفاده قرار می گیرد.

استفاده از برق های اضطراری و علائم راهنمای برقی پر هزینه بوده(هزینه اولیه و نگهداری ماهانه) و عملکرد آنها قابل اطمینان نیست.به همین دلیل در تمامی مکانهای عمومی مانند ساختمانهای بلند ، مراکز خرید ، مراکز آموزشی ، مراکزتفریحی ، تالارها پارکینگ ها،بیمارستانها ، ایستگاه های مترو ، پالایشگاه های نفت و گاز ، سکوهای نفتی ، پتروشیمی و... استفاده از علائم راهنما و هشداردهنده ساخته شده از ترکیبات"نورتاب"توصیه می شود . این علائم با جذب نور محیط و بدون نیاز به منبع انرژی برقی در زمان تاریکی بدون نیاز به برق ساعاتی (نیاز بر سفارش) از خود نور ساطع و راه های خروج و محل تجهیزات اضطراری و نکات ایمنی را مشخص می کنند.

شرکت فنی مهندسی آرکا ایتوک حریق با برند تجاری آرکا فایر با بهره گیری از آخرین تکنولوژی ها و دستاوردهای روز جهان در پروژه های خود توانسته است فعالیت های مستمری داشته و گام های مهم در صنعت ساختمان بردارد.

مهندسین شرکت با داشتن فعالیت در بزرگترین پروژه های کشوری در زمینه سیستم های اطفاء و اعلام حریق ، در صدد تولید تابلوهای نورتاب خروج اضطراری برآمده و طبق آخرین استانداردهای جهانی اقدام به تولید این تابلوها نموده است.

ARKAFIRE
FIRE FIGHTING SOLUTIONS

راهنمای طبقات

نوعی از این تجهیزات ایمنی تابلوهای راهنمای طبقات هستند که مسیر خروج را نشان می دهند و در سایزهای مختلف ساخته و در مسیرهای خروجی نصب می شوند.این محصولات پس از شارژ کامل در نور محیط و جذب این نور به مدت ۳۰ دقیقه الی ۶ ساعت در تاریکی مطلق قابل رؤیت خواهند بود.

این تابلو مشخص کننده موقعیت طبقه دریک مجموع ساختمان اداری و مسکونی، فروشگاه و هر مکان دیگری می باشد و در قسمت ورودی و خروجی های ساختمان در طبقات نصب می گردد.

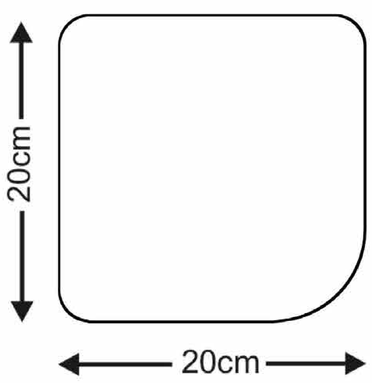

20 cm * 20 cm
30 cm * 30 cm
40 cm * 40 cm

جنس تابلو پلکسی گلاس به قطر ۲ میلیمتر و سایزهای استاندارد می باشد که در رنگ سبز یا رنگهای مختلف بنا بر سلیقه و درخواست مشتری به صورت سفارشی قابل تولید می باشد.

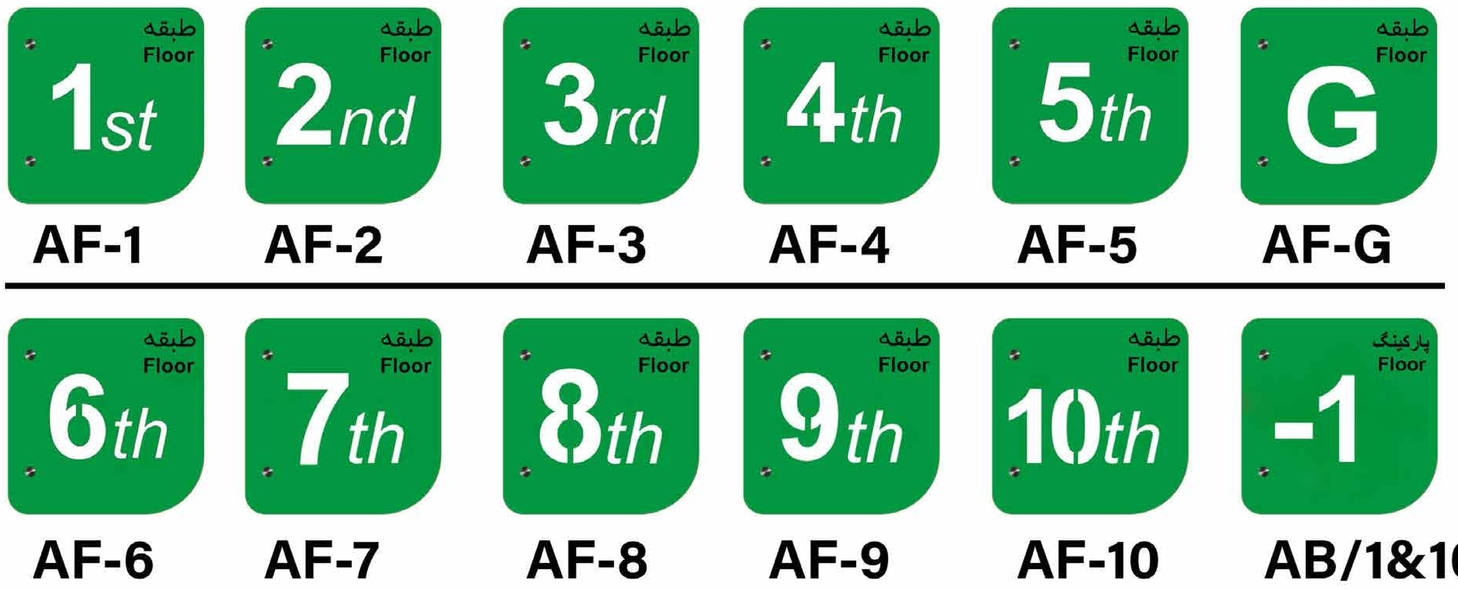

این علائم بنا به نیاز هر فضا قابل تولید و ارائه می باشد.

لوازم جانبی جهت اتصال به دیوار و آویز از سقف شامل پایه واسط ، بست لوله ویراق می باشد که در رنگهای استیل کروم ، طلایی و زیتونی بنا به درخواست خریدار قابل ارائه می باشد.

www.ArkaFire.com
info@arkafire.com

راهنمای طبقات

نوعی از این تجهیزات ایمنی تابلوهای راهنمای طبقات هستند که مسیر خروج را نشان می دهند و در سایزهای مختلف ساخته و در مسیرهای خروجی نصب می شوند.این محصولات پس از شارژ کامل در نور محیط و جذب این نور به مدت ۳۰ دقیقه الی ۶ ساعت در تاریکی مطلق قابل رؤیت خواهند بود.

این تابلو مشخص کننده موقعیت طبقه دریک مجموع ساختمان اداری و مسکونی، فروشگاه و هر مکان دیگری می باشد و در قسمت ورودی و خروجی های ساختمان در طبقات نصب می گردد.

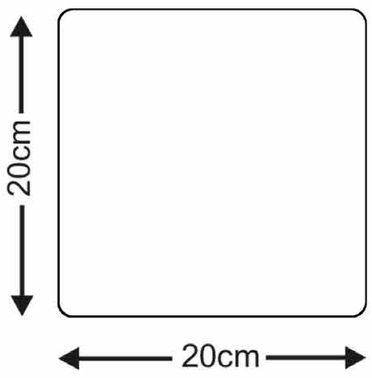

20 cm * 20 cm
30 cm * 30 cm
40 cm * 40 cm

جنس تابلو پلکسی گلاس به قطر ۲ میلیمتر و سایزهای استاندارد می باشد که در رنگ سبز یا رنگهای مختلف بنا بر سلیقه و درخواست مشتری به صورت سفارشی قابل تولید می باشد.

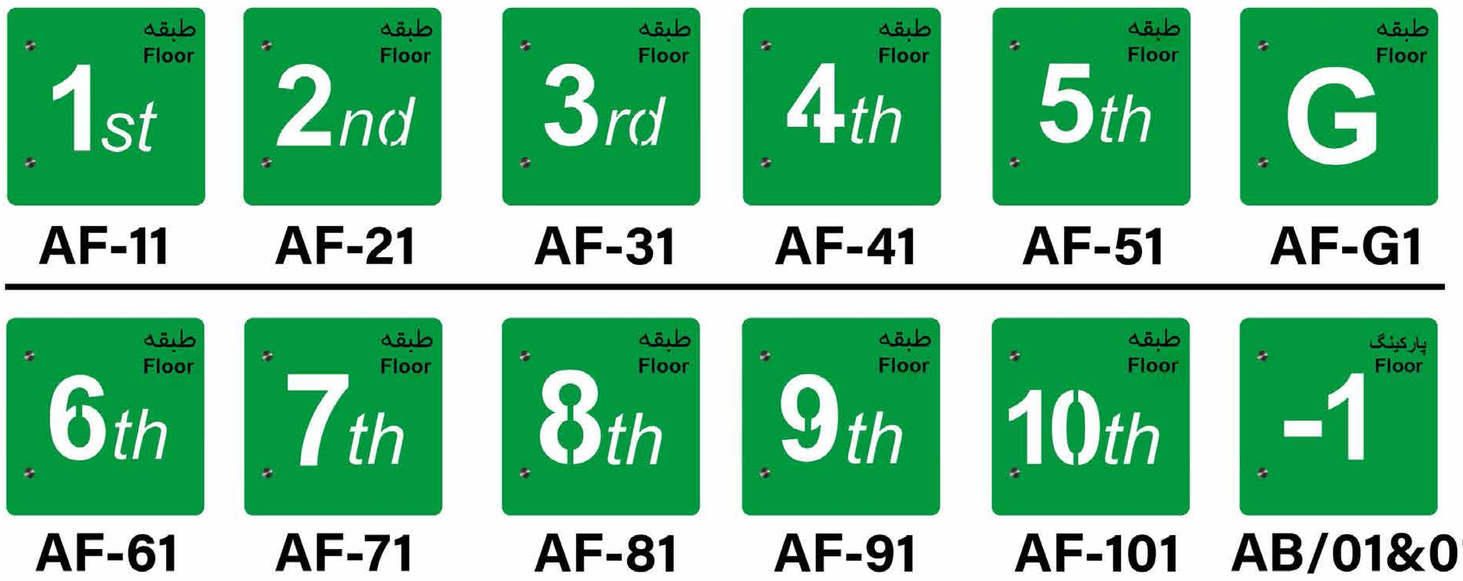

این علائم بنا به نیاز هر فضا قابل تولید و ارائه می باشد.

لوازم جانبی جهت اتصال به دیوار و آویز از سقف شامل پایه واسط ، بست لوله ویراق می باشد که در رنگهای استیل کروم ، طلایی و زیتونی بنا به درخواست خریدار قابل ارائه می باشد.

www.ArkaFire.com
info@arkafire.com

راهنمای طبقات

نوعی از این تجهیزات ایمنی تابلوهای راهنمای طبقات هستند که مسیر خروج را نشان می دهند و در سایزهای مختلف ساخته و در مسیرهای خروجی نصب می شوند.

این تابلو مشخص کننده موقعیت طبقه دریک مجموع ساختمان اداری و مسکونی، فروشگاه و هر مکان دیگری می باشد و در قسمت ورودی و خروجی های ساختمان در طبقات نصب می گردد.

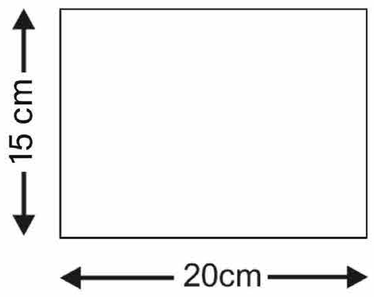

20 cm * 15 cm

- جنس تابلو چوب و پلکسی گلاس به قطر ۲ میلیمتر و سایزهای استاندارد می باشد که در رنگ سبز یا رنگهای مختلف بنا بر سلیقه و درخواست مشتری به صورت سفارشی قابل تولید می باشد.

AF-12 AF-22 AF-32 AF-42 AF-52 AF-G2

- این علائم بنا به نیاز هر فضا قابل تولید و ارائه می باشد.

AF-62 AF-72 AF-82 AF-92 AF-102 AB/11&110

- قابل اتصال بر روی دیوار،در طرح ها و رنگ های مختلف،امکان ثبت لوگو و متن سفارشی،در ابعاد مختلف بنا به درخواست خریدار قابل ارائه می باشد.

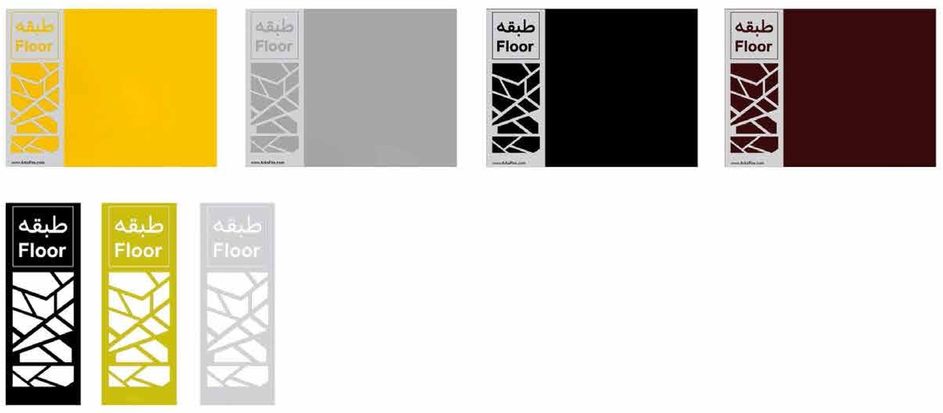

www.ArkaFire.com
info@arkafire.com

راهنمای طبقات منفی

نوعی از این تجهیزات ایمنی تابلوهای راهنمای طبقات هستند که مسیر خروج را نشان می دهند و در سایزهای مختلف ساخته و در مسیرهای خروجی نصب می شوند.این محصولات پس از شارژ کامل در نور محیط و جذب این نور به مدت ۳۰ دقیقه الی ۶ ساعت در تاریکی مطلق قابل رؤیت خواهند بود.

این تابلو مشخص کننده موقعیت طبقه دریک مجموع ساختمان اداری و مسکونی، فروشگاه و هر مکان دیگری می باشد و در قسمت ورودی و خروجی های ساختمان در طبقات نصب می گردد.

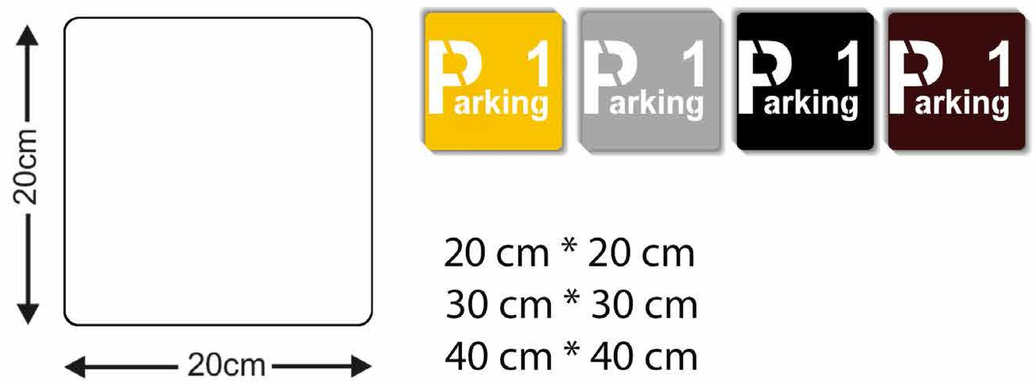

- جنس تابلو پلکسی گلاس به قطر ۲ میلیمتر و سایزهای استاندارد می باشد که در رنگ سبز یا رنگهای مختلف بنا بر سلیقه و درخواست مشتری به صورت سفارشی قابل تولید می باشد.

- این علائم بنا به نیاز هر فضا قابل تولید و ارائه می باشد.

- لوازم جانبی جهت اتصال به دیوار و آویز از سقف شامل پایه واسط ، بست لوله ویراق می باشد که در رنگهای استیل کروم ، طلایی و زیتونی بنا به درخواست خریدار قابل ارائه می باشد.

www.ArkaFire.com
info@arkafire.com

راهنمای طبقات منفی

نوعی از این تجهیزات ایمنی تابلوهای راهنمای طبقات هستند که مسیر خروج را نشان می دهند و در سایزهای مختلف ساخته و در مسیرهای خروجی نصب می شوند.این محصولات پس از شارژ کامل در نور محیط و جذب این نور به مدت ۳۰ دقیقه الی ۶ ساعت در تاریکی مطلق قابل رؤیت خواهند بود.

این تابلو مشخص کننده موقعیت طبقه دریک مجموع ساختمان اداری و مسکونی، فروشگاه و هر مکان دیگری می باشد و در قسمت ورودی و خروجی های ساختمان در طبقات نصب می گردد.

- جنس تابلو پلکسی گلاس به قطر ۲ میلیمتر و سایزهای استاندارد می باشد که در رنگ سبز یا رنگهای مختلف بنا بر سلیقه و درخواست مشتری به صورت سفارشی قابل تولید می باشد.

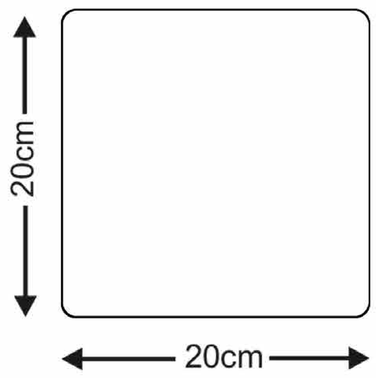

20 cm * 20 cm
30 cm * 30 cm
40 cm * 40 cm

- این علائم بنا به نیاز هر فضا قابل تولید و ارائه می باشد.

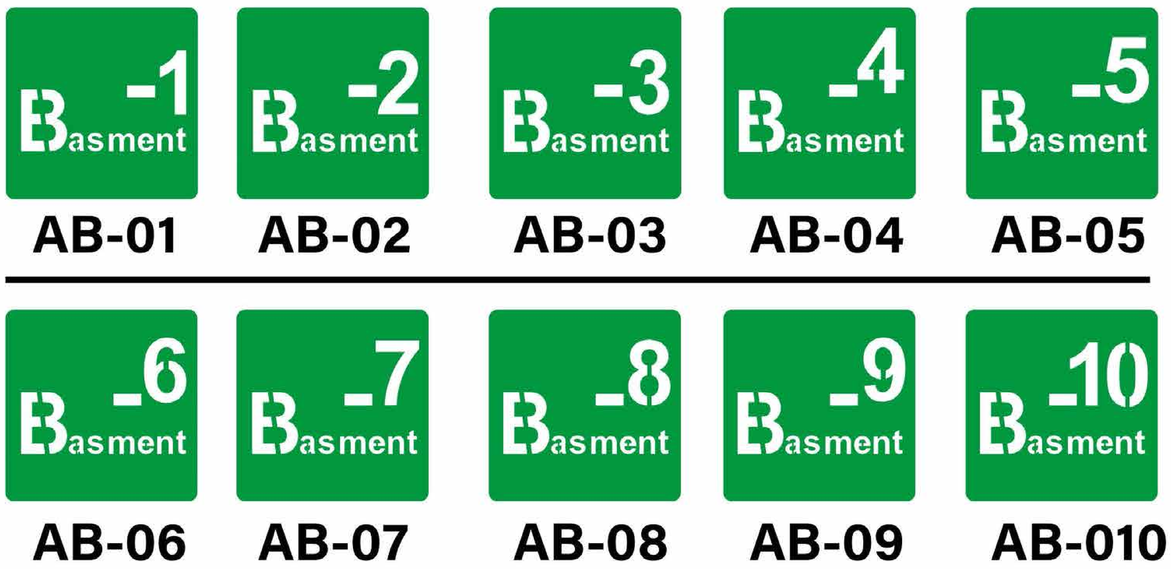

- لوازم جانبی جهت اتصال به دیوار و آویز از سقف شامل پایه واسط ، بست لوله ویراق می باشد که در رنگهای استیل کروم ، طلایی و زیتونی بنا به درخواست خریدار قابل ارائه می باشد.

www.ArkaFire.com
info@arkafire.com

کپسول آتش نشانی

نوعی از این تجهیزات ایمنی،تابلوهای راهنمای کپسول آتش نشانی هستند که جایگاه کپسول را نشان می دهند و در سایزهای مختلف ساخته می شوند.این محصولات پس از شارژ کامل در نور محیط و جذب این نور به مدت ۳۰ دقیقه الی ۶ ساعت در تاریکی مطلق قابل رؤیت خواهند بود.
این تابلو مشخص کننده جایگاه کپسول آتش نشانی می باشد و درمحل استقرار کپسول که در فضاهای درب دار قرار دارد نصب می گردد.

- جنس تابلو پلکسی گلاس به قطر ۲ میلیمتر و سایزهای استاندارد می باشد که در رنگ قرمز ارئه می گردد.

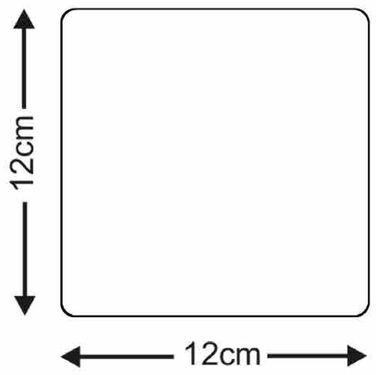

12cm * 12 cm
15 cm * 15 cm
20 cm * 20 cm
30 cm * 30 cm

AK-01

- لوازم جانبی جهت اتصال به دیوار شامل چسب دو طرفه، اسپیس در دو سایز و در رنگهای استیل،کروم و طلایی بنا به درخواست خریدارقابل ارائه می باشد.

www.ArkaFire.com
info@arkafire.com

راهنمای هوزریل

نوعی از این تجهیزات ایمنی،تابلوهای راهنمای هوزریل هستند که جایگاه هوزریل را نشان می دهند و در سایزهای مختلف ساخته می شوند . این محصولات پس از شارژ کامل در نور محیط و جذب این نور به مدت ۳۰ دقیقه الی ۶ ساعت در تاریکی مطلق قابل رؤیت خواهند بود٠

این تابلو مشخص کننده جایگاه شلنگ آتش نشانی می باشد. در مواقع آتش سوزی مورد استفاده قرارمی گیرد که بر روی باکس این تجهیزات که به صورت درب دار هستند نصب می گردد٠

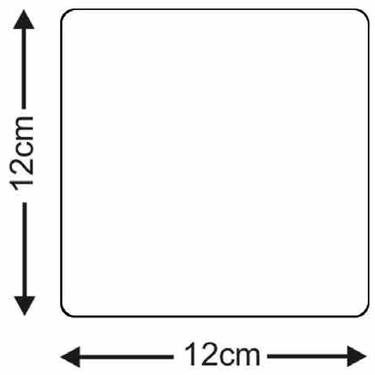

12cm * 12 cm
15 cm * 15 cm
20 cm * 20 cm
30 cm * 30 cm

●●●●جنس تابلو پلکسی گلاس به قطر ۲ میلیمتر و سایزهای استاندارد می باشد که در رنگ قرمز ارئه می گردد.

AH-01

●●●●لوازم جانبی جهت اتصال به دیوار شامل چسب دو طرفه، اسپیس در دو سایز و در رنگهای استیل،کروم و طلایی بنا به درخواست خریدارقابل ارائه می باشد٠

www.ArkaFire.com
info@arkafire.com

شستی اعلام حریق

نوعی از این تجهیزات ایمنی،تابلوهای راهنمای شستی اعلام حریق هستند که جایگاه شستی را نشان می دهند و در سایزهای مختلف ساخته می شوند. این محصولات پس از شارژ کامل در نور محیط و جذب این نور به مدت ۳۰ دقیقه الی ۶ ساعت در تاریکی مطلق قابل رؤیت خواهند بود۰

این تابلو مشخص کننده محل شستی اعلام حریق می باشد که در زمان حریق به صورت فیزیکالی فعال می گردند و اپراتور و آتش نشانی را از محل حریق پس از رویت حریق توسط شخص مطلع می سازد۰

- جنس تابلو پلکسی گلاس به قطر ۲ میلیمتر و سایزهای استاندارد می باشد که در رنگ قرمز ارائه می گردد.

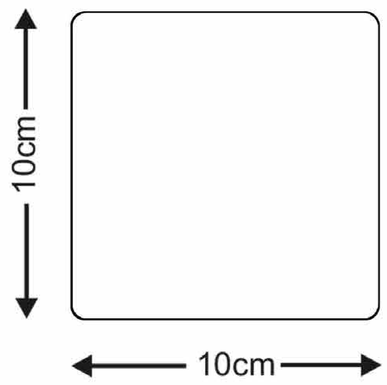

10cm * 10 cm
15 cm * 15 cm
20 cm * 20 cm
30 cm * 30 cm

AS-01

- لوازم جانبی جهت اتصال به دیوار شامل چسب دو طرفه، اسپیس در دو سایز و در رنگهای استیل،کروم و طلایی بنا به درخواست خریدارقابل ارائه می باشد۰

ابتدا و انتها خط اطفاء

نوعی از این تجهیزات ایمنی،تابلوهای راهنمای ابتدا و انتهای خط اسپرینکلرها هستند که جایگاه اسپرینکلر را نشان می دهند۰این تابلوها معمولا با تکنیک تراش روی چوب در سایزهای مختلف ساخته می شوند ولی قابل سفارش به صورت شبرنگ در صورتی که پس از شارژ کامل در نور محیط و جذب این نور به مدت ۳۰ دقیقه الی ۶ ساعت در تاریکی مطلق قابل رؤیت باشند نیز هستند۰

این تابلو مشخص کننده محل شروع و پایان اسپرینکلر می باشد۰

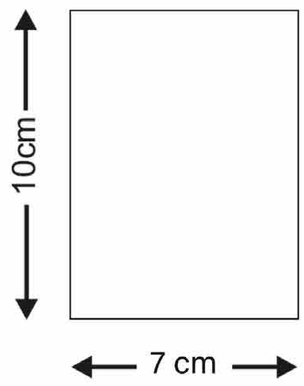

10cm * 7 cm

- جنس تابلو چوب و پلکسی گلاس به قطر ۲ میلیمتر می باشد که در سایزهای استاندارد بوده و در رنگ قرمز ارئه می گردد۰

AFS-01 AFS-02 AFS-03 AFS-04

- لوازم جانبی جهت اتصال به دیوار شامل چسب دو طرفه، اسپیس در دو سایز و در رنگهای استیل،کروم و طلایی بنا به درخواست خریدار قابل ارائه می باشد۰

www.ArkaFire.com
info@arkafire.com

راهنمای خروج

نوعی از این تجهیزات ایمنی،تابلوهای راهنمای خروج هستند که مسیر خروجی را نشان می دهند و در سایزهای مختلف ساخته می شوند. این محصولات پس از شارژ کامل در نور محیط و جذب این نور به مدت ۳۰ دقیقه الی ۶ ساعت در تاریکی مطلق قابل رؤیت خواهند بود.

این تابلو مشخص کننده موقعیت مسیرهای خروج اضطراری می باشد و در محل مناسب،در دید و نزدیک مسیر خروج نصب می گردد.

- جنس تابلو پلکسی گلاس به قطر ۲ میلیمتر و سایزهای استاندارد می باشد که در رنگ سبز یا رنگهای مختلف بنا بر سلیقه و درخواست مشتری به صورت سفارشی قابل تولید می باشد.

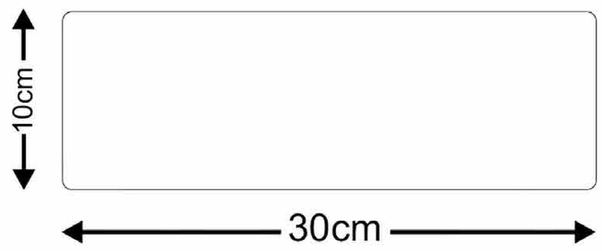

30 cm * 10 cm
40 cm * 15 cm
60 cm * 20 cm

- این علائم بنا به نیاز هر فضا قابل تولید و ارائه می باشد.

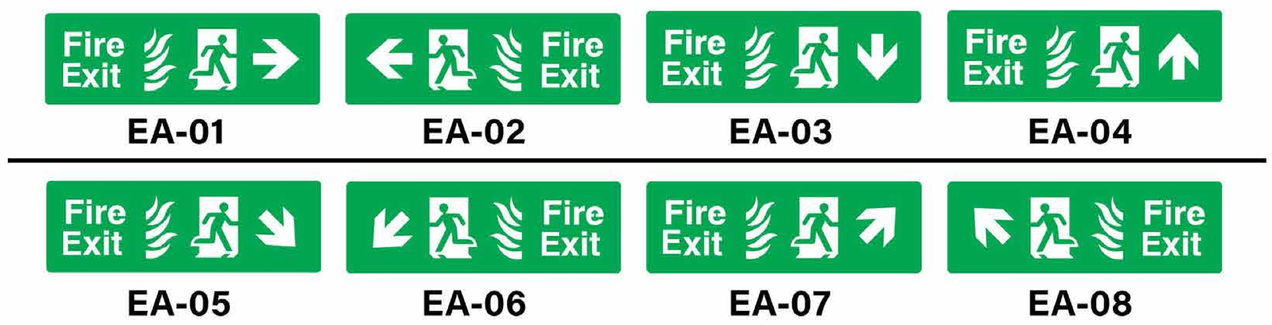

- لوازم جانبی جهت اتصال به دیوار و آویز از سقف شامل پایه واسط ، بست لوله ویراق می باشد که در رنگهای استیل کروم ، طلایی و زیتونی بنا به درخواست خریدار قابل ارائه می باشد.

www.ArkaFire.com
info@arkafire.com

راهنمای خروج

نوعی از این تجهیزات ایمنی،تابلوهای راهنمای خروج هستند که مسیر خروجی را نشان می دهند و در سایزهای مختلف ساخته می شوند. این محصولات پس از شارژ کامل در نور محیط و جذب این نور به مدت ۳۰ دقیقه الی ۶ ساعت در تاریکی مطلق قابل رؤیت خواهند بود.

این تابلو مشخص کننده موقعیت مسیرهای خروج اضطراری می باشد و در محل مناسب،در دید و نزدیک مسیر خروج نصب می گردد.

- جنس تابلو پلکسی گلاس به قطر ۲ میلیمتر و سایزهای استاندارد می باشد که در رنگ سبز یا رنگهای مختلف بنا بر سلیقه و درخواست مشتری به صورت سفارشی قابل تولید می باشد.

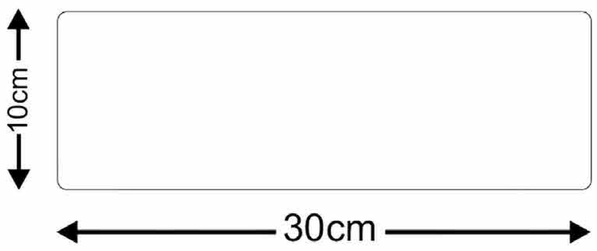

30 cm * 10 cm
40 cm * 15 cm
60 cm * 20 cm

- این علائم بنا به نیاز هر فضا قابل تولید و ارائه می باشد.

- لوازم جانبی جهت اتصال به دیوار و آویز از سقف شامل پایه واسط ، بست لوله ویراق می باشد که در رنگهای استیل کروم ، طلایی و زیتونی بنا به درخواست خریدار قابل ارائه می باشد.

www.ArkaFire.com
info@arkafire.com

راهنمای خروج پله

نوعی از این تجهیزات ایمنی،تابلوهای راهنمای خروج هستند که مسیر خروجی را نشان می دهند و در سایزهای مختلف ساخته می شوند. این محصولات پس از شارژ کامل در نور محیط و جذب این نور به مدت ۳۰ دقیقه الی ۶ ساعت در تاریکی مطلق قابل رؤیت خواهند بود.

این تابلو مشخص کننده موقعیت مسیرهای خروج اضطراری می باشد و در محل مناسب،در دید و نزدیک مسیر خروج نصب می گردد.

- جنس تابلو پلکسی گلاس به قطر ۲ میلیمتر و سایزهای استاندارد می باشد که در رنگ سبز یا رنگهای مختلف بنا بر سلیقه و درخواست مشتری به صورت سفارشی قابل تولید می باشد.

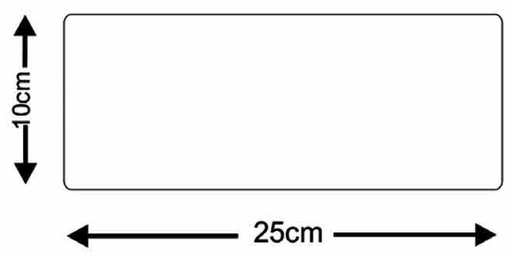

25cm * 10 cm
30 cm * 12 cm

- این علائم بنا به نیاز هر فضا قابل تولید و ارائه می باشد.

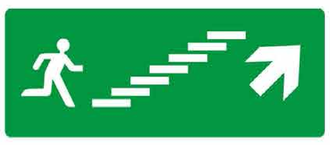

PF-01

PF-03

PF-02

PF-04

- لوازم جانبی جهت اتصال به دیوار و آویز از سقف شامل پایه واسط ، بست لوله ویراق می باشد که در رنگهای استیل کروم ، طلایی و زیتونی بنا به درخواست خریدار قابل ارائه می باشد.

www.ArkaFire.com
info@arkafire.com

راهنما خروج

نوعی از این تجهیزات ایمنی،تابلوهای هشدار خروج از محل هستند که مسیر خروجی را نشان می دهند و در سایزهای مختلف ساخته می شوند.دارای طراحی مدرن و زیبا، مناسب جهت استفاده در محیط های داخلی،اداری و تجاری هستند.این نوع تابلوها دارای نمایشگر نوری به صورت LED کم مصرف می باشند که دارای ویژگی های خاص از جمله توزیع برابر،گسترده و ملایم نور در تمام سطح تابلو است.تابلو ها با آلارم صوتی اعلام خطر نیز قابل تولید و سفارش می باشند.نصب به دو صورت روکار یا آویز قابل اجراء می باشد.

این تابلو مشخص کننده موقعیت مسیرهای خروج اضطراری می باشد و در محل مناسب،در دید و نزدیک مسیر خروج نصب می گردد.

- جنس تابلو پلکسی گلاس می باشد که در رنگ سبز یا رنگهای مختلف بنا بر سلیقه و درخواست مشتری به صورت سفارشی قابل تولید می باشد.

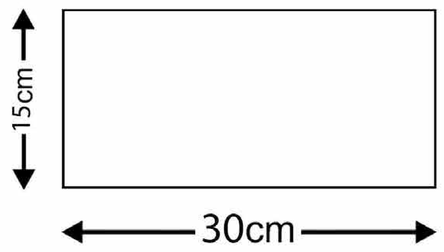

30 cm * 15cm

AF-G 100

AF-G 101

AF-G 102

AF-G 103

AF-G 104

AF-G 105

- این علائم بنا به نیاز هر فضا قابل تولید و ارائه می باشد.

- لوازم جانبی جهت اتصال به دیوار و آویز از سقف شامل پیچ،رولپلاک و یراق است که در رنگهای استیل کروم قابل ارائه می باشد.

www.ArkaFire.com
info@arkafire.com

راهنما خروج

نوعی از این تجهیزات ایمنی،تابلوهای هشدار خروج از محل هستند که مسیر خروجی را نشان می دهند و در سایزهای مختلف ساخته می شوند.دارای طراحی مدرن و زیبا، مناسب جهت استفاده در محیط های داخلی،اداری و تجاری هستند.این نوع تابلوها دارای نمایشگر نوری به صورت LED کم مصرف می باشند که دارای ویژگی های خاص از جمله توزیع برابر،گسترده و ملایم نور در تمام سطح تابلو است.تابلو ها با آلارم صوتی اعلام خطر نیز قابل تولید و سفارش می باشند.نصب به دو صورت روکار یا آویز قابل اجراء می باشد.به همراه باتری بک آپ با ولتاژ ورودی ۲۲۰ ولت.قابلیت استفاده تا یک ساعت در صورت مصرف از باطری(درصورت قطع برق بصورت اتوماتیک به روی باطری میرود)

این تابلو مشخص کننده موقعیت مسیرهای خروج اضطراری می باشد و در محل مناسب،در دید و نزدیک مسیر خروج نصب می گردد۰

- جنس تابلو پلکسی گلاس می باشد که در رنگ سبز یا رنگهای مختلف بنا بر سلیقه و درخواست مشتری به صورت سفارشی قابل تولید می باشد۰

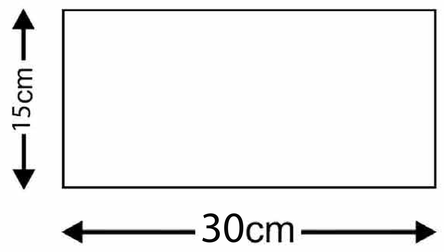

30 cm * 15cm

AF-GE 100

AF-GE 101

AF-GE 102

AF-GE 103

AF-GE 104

AF-GE 105

- این علائم بنا به نیاز هر فضا قابل تولید و ارائه می باشد.

- لوازم جانبی جهت اتصال به دیوار و آویز از سقف شامل پیچ،رولپلاک و یراق است که در رنگهای استیل کروم قابل ارائه می باشد۰

www.ArkaFire.com
info@arkafire.com

راهنما خروج

نوعی از این تجهیزات ایمنی،تابلوهای هشدار خروج از محل هستند که مسیر خروجی را نشان می دهند و در سایزهای مختلف ساخته می شوند.دارای طراحی مدرن و زیبا، مناسب جهت استفاده در محیط های داخلی،اداری و تجاری هستند.این نوع تابلوها دارای نمایشگر نوری به صورت LED کم مصرف می باشند که دارای ویژگی های خاص از جمله توزیع برابر،گسترده و ملایم نور در تمام سطح تابلو است.تابلو ها با آلارم صوتی اعلام خطر نیز قابل تولید و سفارش می باشند.نصب به دو صورت روکار یا آویز قابل اجراء می باشد۰

این تابلو مشخص کننده موقعیت مسیرهای خروج اضطراری می باشد و در محل مناسب،در دید و نزدیک مسیر خروج نصب می گردد۰

- جنس تابلو پلکسی گلاس می باشد که در رنگ سبز یا رنگهای مختلف بنا بر سلیقه و درخواست مشتری به صورت سفارشی قابل تولید می باشد۰

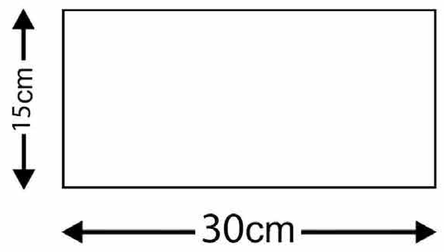

30 cm * 15cm

AF-G 106

AF-G 107

AF-G 108

AF-G 109

AF-G 110

AF-G 111

- این علائم بنا به نیاز هر فضا قابل تولید و ارائه می باشد.

- لوازم جانبی جهت اتصال به دیوار و آویز از سقف شامل پیچ،رولپلاک و یراق است که در رنگهای استیل کروم قابل ارائه می باشد۰

www.ArkaFire.com
info@arkafire.com

راهنما خروج

نوعی از این تجهیزات ایمنی،تابلوهای هشدار خروج از محل هستند که مسیر خروجی را نشان می دهند و در سایزهای مختلف ساخته می شوند.دارای طراحی مدرن و زیبا، مناسب جهت استفاده در محیط های داخلی،اداری و تجاری هستند.این نوع تابلوها دارای نمایشگر نوری به صورت LED کم مصرف می باشند که دارای ویژگی های خاص از جمله توزیع برابر،گسترده و ملایم نور در تمام سطح تابلو است.تابلو ها با آلارم صوتی اعلام خطر نیز قابل تولید و سفارش می باشند.نصب به دو صورت روکار یا آویز قابل اجراء می باشد.به همراه باتری بک آپ با ولتاژ ورودی ۲۲۰ ولت.قابلیت استفاده تا یک ساعت در صورت مصرف از باطری(درصورت قطع برق بصورت اتوماتیک به روی باطری میرود)

این تابلو مشخص کننده موقعیت مسیرهای خروج اضطراری می باشد و در محل مناسب،در دید و نزدیک مسیر خروج نصب می گردد۰

- جنس تابلو پلکسی گلاس می باشد که در رنگ سبز یا رنگهای مختلف بنا بر سلیقه و درخواست مشتری به صورت سفارشی قابل تولید می باشد۰

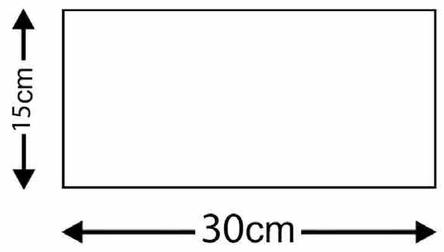

30 cm * 15cm

AF-GE 106

AF-GE 107

AF-GE 108

AF-GE 109

AF-GE 110

AF-GE 111

- این علائم بنا به نیاز هر فضا قابل تولید و ارائه می باشد.

- لوازم جانبی جهت اتصال به دیوار و آویز از سقف شامل پیچ،رولپلاک و یراق است که در رنگهای استیل کروم قابل ارائه می باشد۰

www.ArkaFire.com
info@arkafire.com

راهنما خروج

نوعی از این تجهیزات ایمنی،تابلوهای هشدار خروج از محل هستند که مسیر خروجی را نشان می دهند و در سایزهای مختلف ساخته می شوند.دارای طراحی مدرن و زیبا، مناسب جهت استفاده در محیط های داخلی،اداری و تجاری هستند.این نوع تابلوها دارای نمایشگر نوری به صورت LED کم مصرف می باشند که دارای ویژگی های خاص از جمله توزیع برابر،گسترده و ملایم نور در تمام سطح تابلو است.تابلو ها با آلارم صوتی اعلام خطر نیز قابل تولید و سفارش می باشند.نصب به دو صورت روکار یا آویز قابل اجراء می باشد.

این تابلو مشخص کننده موقعیت مسیرهای خروج اضطراری می باشد و در محل مناسب،در دید و نزدیک مسیر خروج نصب می گردد.

- جنس تابلو پلکسی گلاس می باشد که در رنگ سبز یا رنگهای مختلف بنا بر سلیقه و درخواست مشتری به صورت سفارشی قابل تولید می باشد.

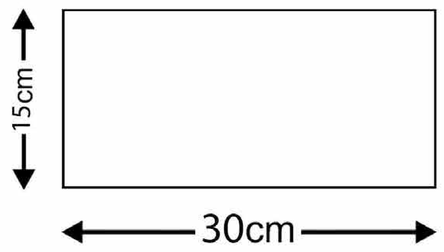

30 cm * 15cm

AF-G 112

AF-G 113

AF-G 114

AF-G 115

AF-G 116

AF-G 117

- این علائم بنا به نیاز هر فضا قابل تولید و ارائه می باشد.

- لوازم جانبی جهت اتصال به دیوار و آویز از سقف شامل پیچ،رولپلاک و یراق است که در رنگهای استیل کروم قابل ارائه می باشد.

www.ArkaFire.com
info@arkafire.com

راهنما خروج

نوعی از این تجهیزات ایمنی،تابلوهای هشدار خروج از محل هستند که مسیر خروجی را نشان می دهند و در سایزهای مختلف ساخته می شوند.دارای طراحی مدرن و زیبا، مناسب جهت استفاده در محیط های داخلی،اداری و تجاری هستند.این نوع تابلوها دارای نمایشگر نوری به صورت LED کم مصرف می باشند که دارای ویژگی های خاص از جمله توزیع برابر،گسترده و ملایم نور در تمام سطح تابلو است.تابلو ها با آلارم صوتی اعلام خطر نیز قابل تولید و سفارش می باشند.نصب به دو صورت روکار یا آویز قابل اجراء می باشد.به همراه باتری بک آپ با ولتاژ ورودی ۲۲۰ ولت.قابلیت استفاده تا یک ساعت در صورت مصرف از باطری(درصورت قطع برق بصورت اتوماتیک به روی باطری میرود)

این تابلو مشخص کننده موقعیت مسیرهای خروج اضطراری می باشد و در محل مناسب،در دید و نزدیک مسیر خروج نصب می گردد۰

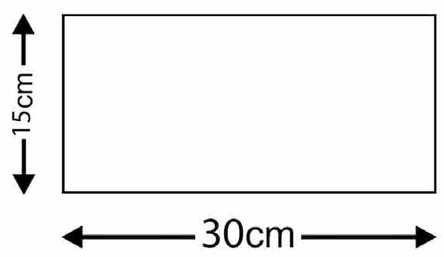

30 cm * 15cm

- جنس تابلو پلکسی گلاس می باشد که در رنگ سبز یا رنگهای مختلف بنا بر سلیقه و درخواست مشتری به صورت سفارشی قابل تولید می باشد۰

AF-GE 112

AF-GE 113

AF-GE 114

AF-GE 115

AF-GE 116

AF-GE 117

- این علائم بنا به نیاز هر فضا قابل تولید و ارائه می باشد.

- لوازم جانبی جهت اتصال به دیوار و آویز از سقف شامل پیچ،رولپلاک و یراق است که در رنگهای استیل کروم قابل ارائه می باشد۰

www.ArkaFire.com
info@arkafire.com

راهنما خروج

نوعی از این تجهیزات ایمنی،تابلوهای هشدار خروج از محل هستند که مسیر خروجی را نشان می دهند و در سایزهای مختلف ساخته می شوند.دارای طراحی مدرن و زیبا، مناسب جهت استفاده در محیط های داخلی،اداری و تجاری هستند.این نوع تابلوها دارای نمایشگر نوری به صورت LED کم مصرف می باشند که دارای ویژگی های خاص از جمله توزیع برابر،گسترده و ملایم نور در تمام سطح تابلو است.تابلو ها با آلارم صوتی اعلام خطر نیز قابل تولید و سفارش می باشند.نصب به دو صورت روکار یا آویز قابل اجراء می باشد.

این تابلو مشخص کننده موقعیت مسیرهای خروج اضطراری می باشد و در محل مناسب،در دید و نزدیک مسیر خروج نصب می گردد.

- جنس تابلو پلکسی گلاس می باشد که در رنگ سبز یا رنگهای مختلف بنا بر سلیقه و درخواست مشتری به صورت سفارشی قابل تولید می باشد.

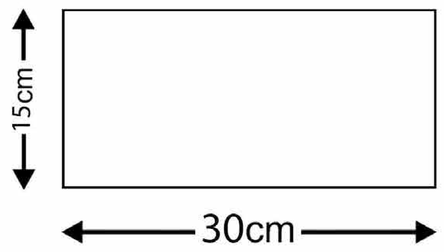

30 cm * 15cm

AF-G 118

AF-G 119

AF-G 120

AF-G 121

AF-G 122

AF-G 123

- این علائم بنا به نیاز هر فضا قابل تولید و ارائه می باشد.

- لوازم جانبی جهت اتصال به دیوار و آویز از سقف شامل پیچ،رولپلاک و یراق است که در رنگهای استیل کروم قابل ارائه می باشد.

www.ArkaFire.com
info@arkafire.com

راهنما خروج

نوعی از این تجهیزات ایمنی،تابلوهای هشدار خروج از محل هستند که مسیر خروجی را نشان می دهند و در سایزهای مختلف ساخته می شوند.دارای طراحی مدرن و زیبا، مناسب جهت استفاده در محیط های داخلی،اداری و تجاری هستند.این نوع تابلوها دارای نمایشگر نوری به صورت LED کم مصرف می باشند که دارای ویژگی های خاص از جمله توزیع برابر،گسترده و ملایم نور در تمام سطح تابلو است.تابلو ها با آلارم صوتی اعلام خطر نیز قابل تولید و سفارش می باشند.نصب به دو صورت روکار یا آویز قابل اجراء می باشد.به همراه باتری بک آپ با ولتاژ ورودی ۲۲۰ ولت.قابلیت استفاده تا یک ساعت در صورت مصرف از باطری(درصورت قطع برق بصورت اتوماتیک به روی باطری میرود)

این تابلو مشخص کننده موقعیت مسیرهای خروج اضطراری می باشد و در محل مناسب،در دید و نزدیک مسیر خروج نصب می گردد۰

- جنس تابلو پلکسی گلاس می باشد که در رنگ سبز یا رنگهای مختلف بنا بر سلیقه و درخواست مشتری به صورت سفارشی قابل تولید می باشد۰

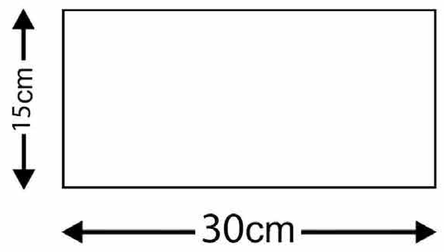

30 cm * 15cm

AF-GE 118

AF-GE 119

AF-GE 120

AF-GE 121

AF-GE 122

AF-GE 123

- این علائم بنا به نیاز هر فضا قابل تولید و ارائه می باشد.

- لوازم جانبی جهت اتصال به دیوار و آویز از سقف شامل پیچ،رولپلاک و یراق است که در رنگهای استیل کروم قابل ارائه می باشد۰

www.ArkaFire.com
info@arkafire.com

هشدار تخلیه گاز

نوعی از این تجهیزات ایمنی،تابلوهای هشدار تخلیه گاز هستند که در سایزهای مختلف ساخته می شوند.دارای طراحی مدرن و زیبا، مناسب جهت جلوگیری از ورود غیر ضروری به اتاق سرور و اتاق سیستم های اطفاء حریق هستند.این نوع تابلوها دارای نمایشگر نوری LED به صورت کم مصرف می باشند که دارای ویژگی های خاص از جمله توزیع برابر،گسترده و ملایم نور در تمام سطح تابلو است . تابلو ها با آلارم صوتی اعلام خطر نیز قابل تولید و سفارش می باشند.نصب به دو صورت روکار یا آویز قابل اجراء می باشد٠

این تابلو ها در محل مناسب،در دید و نزدیک درب ها نصب می گردد٠

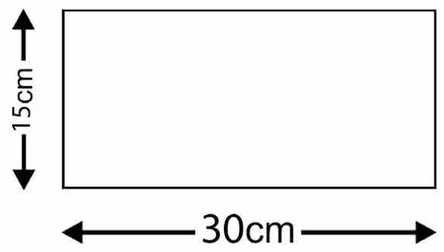

30 cm * 15cm

- جنس تابلو پلکسی گلاس می باشد که در رنگ قرمز یا رنگهای مختلف بنا بر سلیقه و درخواست مشتری به صورت سفارشی قابل تولید می باشد٠
- این علائم بنا به نیاز هر فضا قابل تولید و ارائه می باشد.

AF-G 130 | AF-G 131 | AF-G 132 | AF-G 133 | AF-G 134 | AF-G 135

AF-G 136 | AF-G 137 | AF-G 138 | AF-G 139 | AF-G 140 | AF-G 141

- لوازم جانبی جهت اتصال به دیوار و آویز از سقف شامل پیچ،رولپلاک و یراق است که در رنگهای استیل کروم قابل ارائه می باشد٠

www.ArkaFire.com
info@arkafire.com

هشدار تخلیه گاز

نوعی از این تجهیزات ایمنی،تابلوهای هشدار تخلیه گاز هستند که در سایزهای مختلف ساخته می شوند.دارای طراحی مدرن و زیبا، مناسب جهت جلوگیری از ورود غیر ضروری به اتاق سرور و اتاق سیستم های اطفاء حریق هستند.این نوع تابلوها دارای نمایشگر نوری LED به صورت کم مصرف می باشند که دارای ویژگی های خاص از جمله توزیع برابر،گسترده و ملایم نور در تمام سطح تابلو است . تابلو ها با آلارم صوتی اعلام خطر نیز قابل تولید و سفارش می باشند.نصب به دو صورت روکار یا آویز قابل اجراء می باشد.به همراه باتری بک آپ با ولتاژ ورودی ۲۲۰ ولت.قابلیت استفاده تا یک ساعت در صورت مصرف از باطری(درصورت قطع برق بصورت اتوماتیک به روی باطری میرود)

این تابلو ها در محل مناسب،در دید و نزدیک درب ها نصب می گردد.

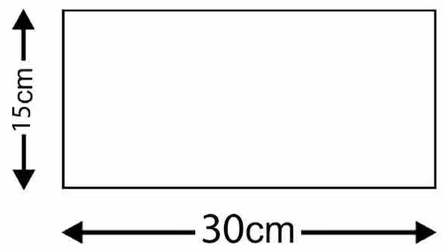

30 cm * 15cm

- جنس تابلو پلکسی گلاس می باشد که در رنگ قرمز یا رنگهای مختلف بنا بر سلیقه و درخواست مشتری به صورت سفارشی قابل تولید می باشد.
- این علائم بنا به نیاز هر فضا قابل تولید و ارائه می باشد.

AF-GE 130 | AF-GE 131 | AF-GE 132 | AF-GE 133 | AF-GE 134 | AF-GE 135

AF-GE 136 | AF-GE 137 | AF-GE 138 | AF-GE 139 | AF-GE 140 | AF-GE 141

- لوازم جانبی جهت اتصال به دیوار و آویز از سقف شامل پیچ،رولپلاک و یراق است که در رنگهای استیل کروم قابل ارائه می باشد.

www.ArkaFire.com
info@arkafire.com

هشدار تخلیه گاز

نوعی از این تجهیزات ایمنی،تابلوهای هشدار تخلیه گاز هستند که در سایزهای مختلف ساخته می شوند.دارای طراحی مدرن و زیبا، مناسب جهت هدایت افراد به خروج از اتاق های سرور و اتاق سیستم های اطفاء حریق هستند.این نوع تابلوها دارای نمایشگر نوریLEDبه صورت کم مصرف می باشند که دارای ویژگی های خاص از جمله توزیع برابر،گسترده و ملایم نور در تمام سطح تابلو است . تابلو ها با آلارم صوتی اعلام خطر نیز قابل تولید و سفارش می باشند.نصب به دو صورت روکار یا آویز قابل اجراء می باشد٠

این تابلو ها در محل مناسب،در دید و نزدیک درب ها نصب می گردد٠

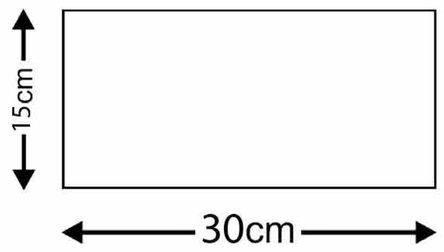

30 cm * 15cm

- جنس تابلو پلکسی گلاس می باشد که در رنگ قرمز یا رنگهای مختلف بنا بر سلیقه و درخواست مشتری به صورت سفارشی قابل تولید می باشد٠
- این علائم بنا به نیاز هر فضا قابل تولید و ارائه می باشد.

AF-G 124

AF-G 125

AF-G 126

AF-G 127

AF-G 128

AF-G 129

- لوازم جانبی جهت اتصال به دیوار و آویز از سقف شامل پیچ،رولپلاک و یراق است که در رنگهای استیل کروم قابل ارائه می باشد٠

www.ArkaFire.com
info@arkafire.com

هشدار تخلیه گاز

نوعی از این تجهیزات ایمنی،تابلوهای هشدار تخلیه گاز هستند که در سایزهای مختلف ساخته می شوند.دارای طراحی مدرن و زیبا، مناسب جهت هدایت افراد به خروج از اتاق های سرور و اتاق سیستم های اطفاء حریق هستند.این نوع تابلوها دارای نمایشگر نوریLEDبه صورت کم مصرف می باشند که دارای ویژگی های خاص از جمله توزیع برابر،گسترده و ملایم نور در تمام سطح تابلو است . تابلو ها با آلارم صوتی اعلام خطر نیز قابل تولید و سفارش می باشند.نصب به دو صورت روکار یا آویز قابل اجراء می باشد.به همراه باتری بک آپ با ولتاژ ورودی ۲۲۰ ولت.قابلیت استفاده تا یک ساعت در صورت مصرف از باطری(درصورت قطع برق بصورت اتوماتیک به روی باطری میرود)

این تابلو ها در محل مناسب،در دید و نزدیک درب ها نصب می گردد۰

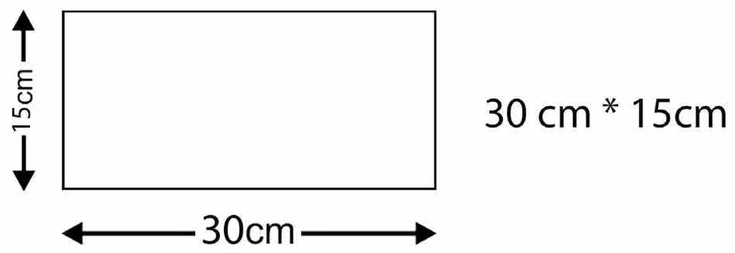

- جنس تابلو پلکسی گلاس می باشد که در رنگ قرمز یا رنگهای مختلف بنا بر سلیقه و درخواست مشتری به صورت سفارشی قابل تولید می باشد۰

- این علائم بنا به نیاز هر فضا قابل تولید و ارائه می باشد.

AF-GE 124

AF-GE 125

AF-GE 126

AF-GE 127

AF-GE 128

AF-GE 129

- لوازم جانبی جهت اتصال به دیوار و آویز از سقف شامل پیچ،رولپلاک و یراق است که در رنگهای استیل کروم قابل ارائه می باشد۰

www.ArkaFire.com
info@arkafire.com

نوار راهنمای شب تاب

نوعی از این تجهیزات ایمنی،نوارهای راهنمای خروج هستند که مسیر خروجی را نشان می دهند و در سایزهای مختلف ساخته می شوند . این محصولات پس از شارژ کامل در نور محیط و جذب این نور به مدت ۳۰ دقیقه الی ۶ ساعت در تاریکی مطلق قابل رؤیت خواهند بود٠

این نوارها مشخص کننده موقعیت مسیرهای خروج اضطراری می باشند و در محل مناسب،در دید و نزدیک مسیر خروج نصب می گردد٠

- جنس نوار پلکسی گلاس به قطر ۲ میلیمتر و سایزهای استاندارد می باشد که در رنگ سبز یا رنگهای مختلف بنا بر سلیقه و درخواست مشتری به صورت سفارشی قابل تولید می باشد٠

- با استفاده از نوار شب تاب می توانید راه های خروج امن در تاریکی ایجاد کنید و مردم به کمک این راه میتوانند ازخطر یا نقاطی که پتانسیل خطر دارند دور کنند. برای مثال شما می توانید محله فرود و لبه پله را با آن مشخص کنید. همچنین دستگیره و چهارچوب در را با آن علامت گذاری کنید٠

- نوار شب تاب از رنگدانه های شب تاب با کیفیت ساخته شده و شما می توانید در اندازه های دلخواه خود آنها را سفارش دهید٠

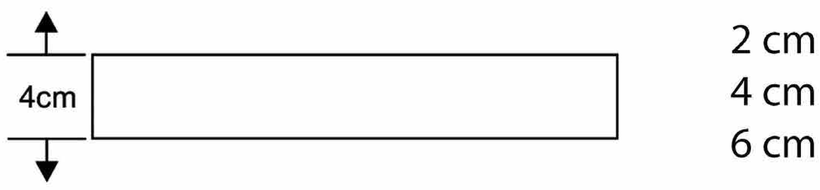

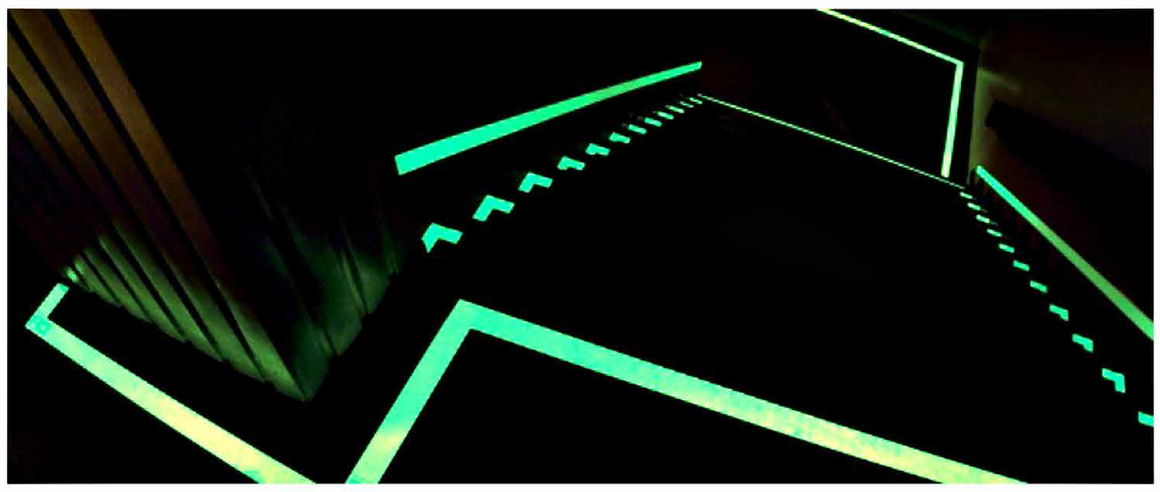

www.ArkaFire.com
info@arkafire.com

محل تجمع ایمن

نوعی از این تجهیزات ایمنی،تابلوهای راهنمای محل تجمع ایمن هستند که مکان های من را نشان می دهند و در سایزهای مختلف ساخته می شوند. این محصولات پس از شارژ کامل در نور محیط و جذب این نور به مدت ۳۰ دقیقه الی ۶ ساعت در تاریکی مطلق قابل رؤیت خواهند بود.

این تابلو مشخص کننده موقعیت محل امن تجمع می باشد و در محل و جایگاه مناسب،در دید نصب می گردد.

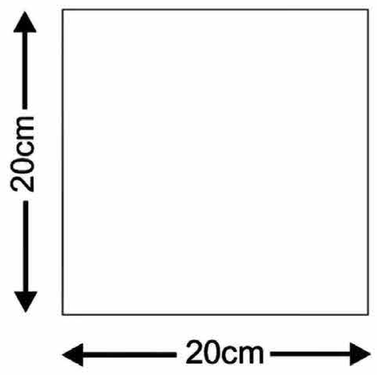

20cm * 20 cm
30 cm * 30 cm
40 cm * 40 cm

جنس تابلو پلکسی گلاس به قطر ۲ میلیمتر و سایزهای استاندارد می باشد که در رنگ سبز یا رنگهای مختلف بنا بر سلیقه و درخواست مشتری به صورت سفارشی قابل تولید می باشد.

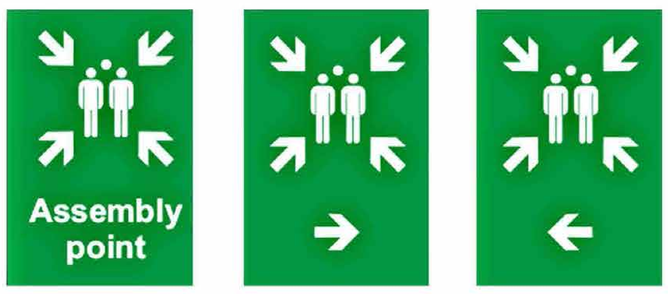

Ae-01 Ae-02 Ae-03

15cm * 20 cm
20 cm * 30 cm
30 cm * 40 cm

این علائم بنا به نیاز هر فضا قابل تولید و ارائه می باشد.

Ae-04 Ae-05 Ae-06

30cm * 10 cm
40 cm * 15 cm
60 cm * 20 cm

لوازم جانبی جهت اتصال به دیوار شامل چسب دو طرفه، اسپیس در دو سایز و در رنگهای استیل،کروم و طلایی بنا به درخواست خریدارقابل ارائه می باشد.

www.ArkaFire.com
info@arkafire.com

واحد مدیریت:تهران.میدان تجریش.خیابان فناخسرو
جنب کوچه کرمانشاهی راد.پلاک ۵۵.واحد ۱۳.

واحد مهندسی و فروش:تهران.میدان تجریش.خیابان فناخسرو
جنب کوچه کرمانشاهی راد.پلاک ۵۵.واحد ۱۲.

واحد تولید:رودهن.مهرآباد.خیابان بهادری.مجموعه تولیدی آرکا ایتوک حریق

کد پستی:۱۹۸۹۸۴۳۴۳۶

www.ArkaFire.com

info@arkafire.com
design@arkafir.com
sales@arkafire.com
export@arkafire.com

@arka.fire

واحد فروش ۰۹۹۱-۲۷۶۷۰۱۸
واحد خدمات پس از فروش ۰۹۹۱-۲۷۶۷۰۱۹
واحد فنی و مهندسی ۰۹۲۱-۲۳۸۵۹۷۷

۰۲۱-۲۲۷۴۵۵۴۲
۰۲۱-۲۲۷۳۹۸۸۵
۰۲۱-۲۶۸۵۵۳۲۸
۰۲۱-۲۲۷۵۵۸۲۱

۰۲۱-۲۲۷۵۴۷۳۹

واحد فروش ۰۹۹۱-۲۷۶۷۰۱۸
واحد خدمات پس از فروش ۰۹۹۱-۲۷۶۷۰۱۹
واحد فنی و مهندسی ۰۹۲۱-۲۳۸۵۹۷۷